FOSSA SÉPTICA

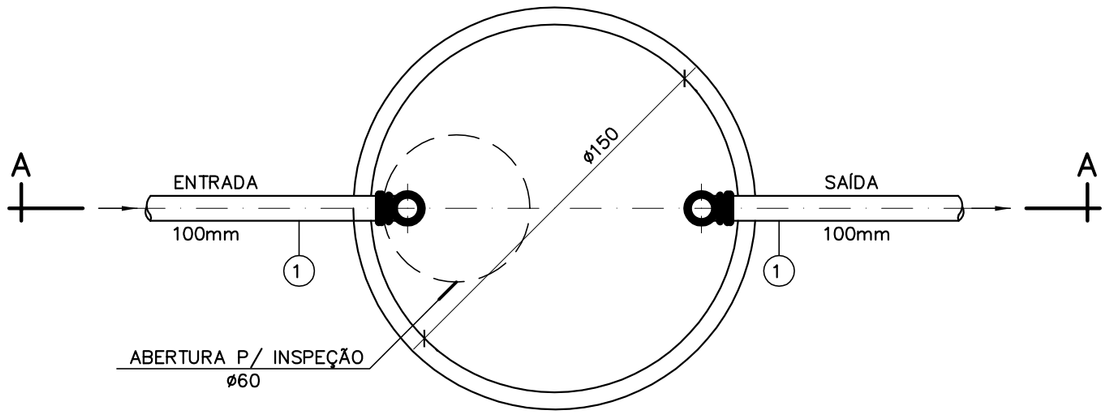

PLANTA

SUMIDOURO

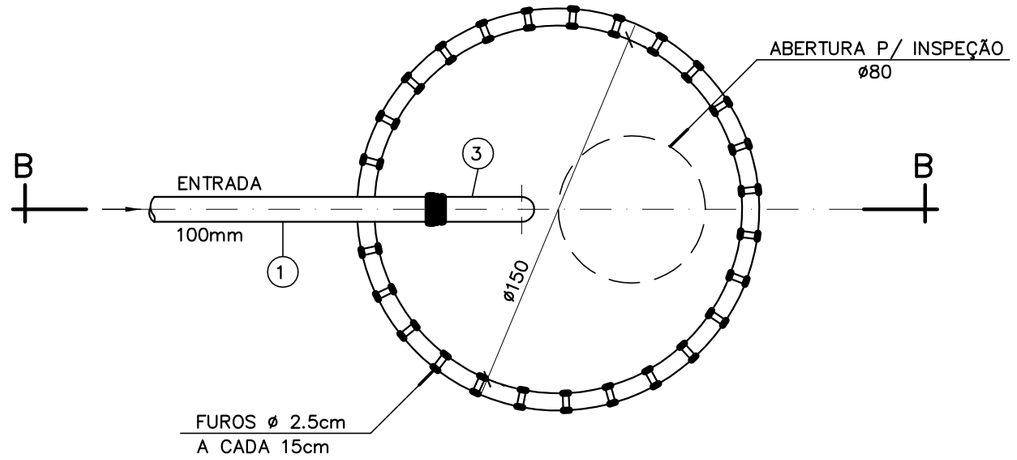

PLANTA

CAIXA DE INSPEÇÃO

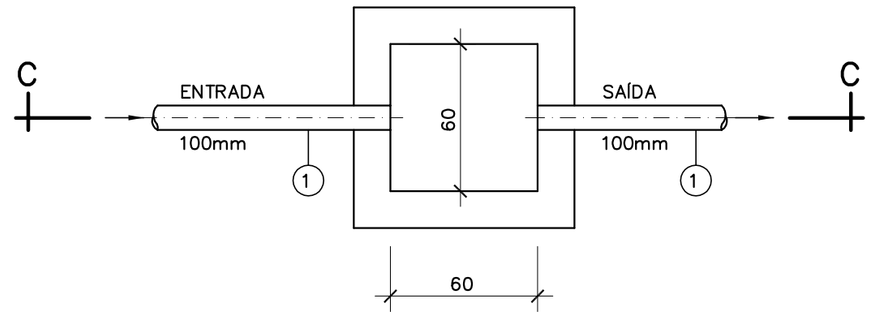

PLANTA

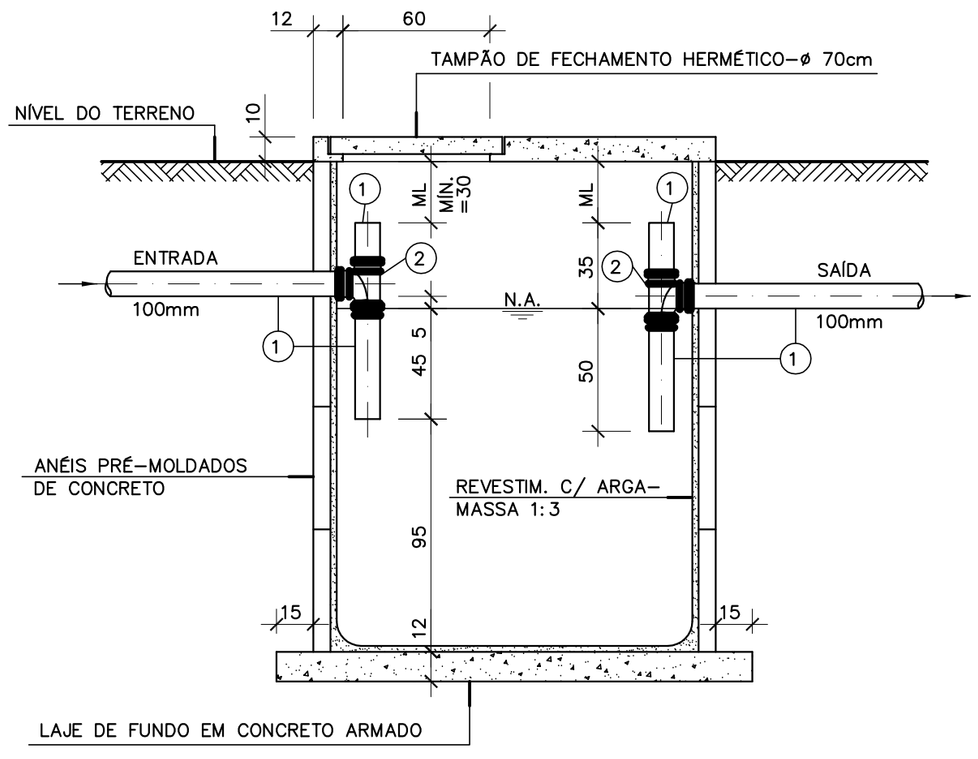

CORTE – AA

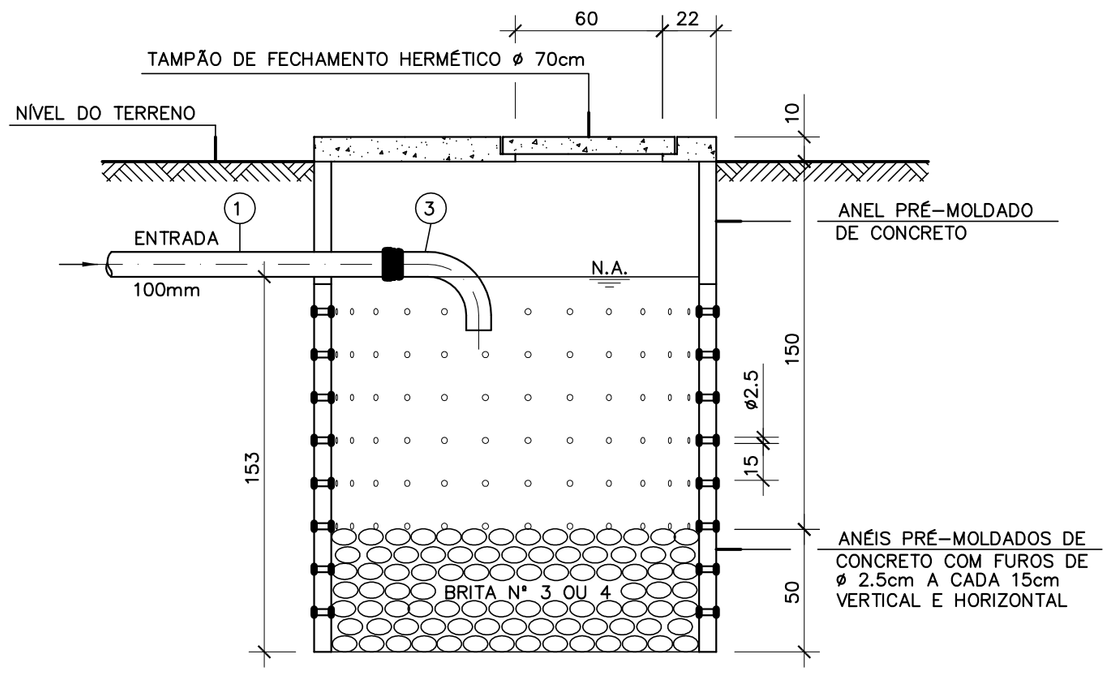

CORTE – BB

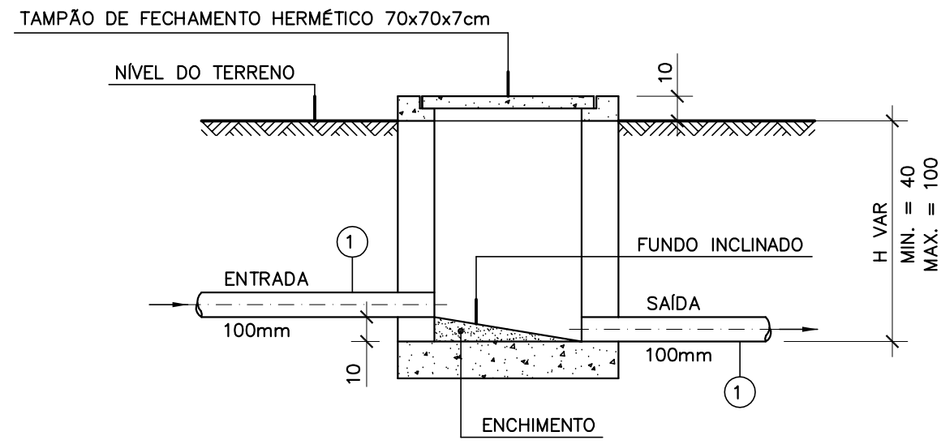

CORTE – CC

ITEM	DESCRIÇÃO	DIÂM.	MATER.	QUANT.	COMP.(m)
1	TUBO PVC RÍGIDO–ESGOTO EB–608	100	PVC	–	L.M E.T.A.
2	TÊ SANITÁRIO	100	PVC	02	
3	CURVA 90° LONGA	100	PVC	01	

NOTAS:

1 – DIMENSÕES EM CENTÍMETROS

EMITENTE:
EQUIPE PRÓ RURAL – SET/2012

PROJETADO: MARCIA M. P. A. AZEVEDO
CREA: ES – 3909/D

COORDENADOR:
CREA:

DESENHO: JULIANA BATISTA LAMAS
DATA: JAN/2010

RESPONSÁVEL TÉCNICO:
CREA: _____ REGIÃO: _____ ART Nº: _____ DATA: _____

EMISSÃO CESAN	DATAS
DIVISÃO PRÓ–RURAL: MARCIA MARIA PARREIRA ALVES DE AZEVEDO	SET/2012
GERÊNCIA I–GES: IRANETE GUELER MACHADO	SET/2012
DIRETORIA DE OPERAÇÃO DO INTERIOR: CARLOS FERNANDO MARTINELLI	SET/2012
PRESIDÊNCIA: NEIVALDO BRAGATO	SET/2012

CESAN

PRÓ-RURAL
CESAN–MUNICÍPIO–COMUNIDADE

MUNICÍPIO: SERRA
DISTRITO: CIDADE NOVA DA SERRA

SISTEMA DE SANEAMENTO BÁSICO – PRÓ–RURAL

TRATAMENTO DE ÁGUA

DETALHE – FOSSA SÉPTICA, SUMIDOURO E CX DE INSPEÇÃO
PLANTA, CORTES E DETALHES

ESCALA: 1/25
FOLHA: 18 / 25
Nº CESAN
REV: 02

ESTE DESENHO É PROPRIEDADE DA COMPANHIA ESPÍRITO SANTENSE DE SANEAMENTO – CESAN E NÃO PODE SER COPIADO SEM SUA AUTORIZAÇÃO.